STADIO

ЦИЛИНДРИЧЕСКАЯ ПРИСТАВКА
CYLINDRICAL STAGE

РУКОВОДСТВО ПО ЭКСПЛУАТАЦИИ
operation and maintenance manual

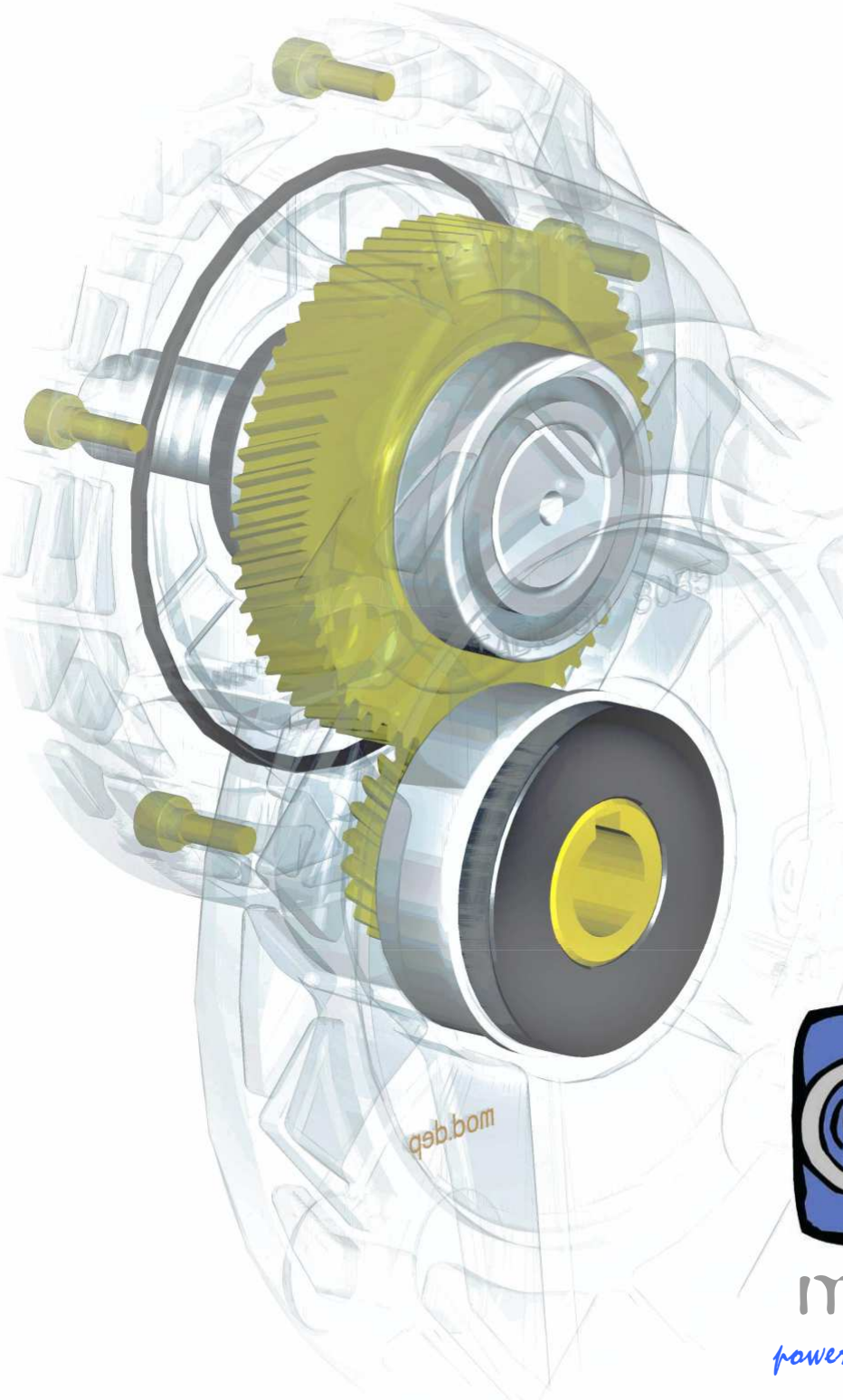

motive
power transmission

Авторские права на инструкцию по эксплуатации принадлежат компании
Руководство по использованию не может быть использовано частично или полностью без нашего разрешения в целях конкурса или передано в пользование третьим лицам.

Право на изменение информации, которая указана в инструкции по эксплуатации, частично или полностью без предоставления любого уведомления до или право на полное изменение и отмену сохраняются за нами.

The copyrights of this Manual belong to Motive Srl.

This document cannot be used partially or fully without Motive Srl permission for competition purposes or copied or submitted to the use of third parties.

The information stated in this manual cannot be modified, partially or fully, without Motive Srl permission

ГЛАВНАЯ ИНФОРМАЦИЯ

Это руководство пользователя подготовлено нашей фирмой, чтобы предоставить информацию о безопасной транспортировке редуктора, хранении, установке / монтаже, подключении, эксплуатации, обслуживании и ремонте. Все данные о покупке и технические данные размещены в каталогах продукции. Помимоинженерных приложений, информация, содержащаяся в этой инструкции, должна быть внимательно прочитана и применена. Документы должны быть подготовлены к контролю уполномоченным лицом. Информацию об электродвигателе можно найти в инструкции, подготовленной моторостроительной фирмой.
Продукция Motive предназначена для использования на коммерческих предприятиях и эксплуатируется в соответствии с действующими стандартами и инструкциями. Технические характеристики и разрешенные условия использования размещены на вкладке «Смазка» и в руководстве по использованию продукта.
Это руководство по эксплуатации подготовлено нашей фирмой в соответствии с Инструкциями по безопасности машинного оборудования Европейского Союза 2006/42 / EC без учета 2014/34 / EU «Руководство по инструментам, используемым во взрывоопасной среде, и защитных системах».

Информация по технике безопасности

В редукторах/мотор-редукторах и электромоторах могут быть детали, подверженные напряжению, подвижные детали и горячие части. С учетом этого все процессы: при транспортировке, хранении, азмещения, монтажа, подключения, эксплуатации, технического обслуживания и ремонта должны выполняться квалифицированными сотрудниками и ответственными руководителями.

Информация, которой необходимо руководствоваться в течение рабочего периода

- Соответствующие инструкции по использованию и обслуживанию,
- Предупреждающие и информационные таблички на редукторе / мотор-редукторе,
- Инструкции и требования, относящиеся к оборудованию,
- Местные и международные требования к безопасности и защите от несчастных случаев.

Наша Фирма не несет ответственности за реализацию перечисленных ниже пунктов

- Нарушение правил техники безопасности и охраны труда в редукторе / мотор-редукторе
- Неправильное использование (использование, которое не указано в руководстве и все виды использования, за исключением значений этикеток / каталогов, особенно использование с превышающей нагрузкой), а также неправильный монтаж
- Редуктор / мотор-редуктор очень грязный и не обслуживался
- Использование без смазки
- Использование продукта отличного от значений бирки / каталога
- Неправильный выбор двигателя
- Удалены необходимые защитные заглушки
- Использование не оригинальных деталей в редукторе / мотор-редукторе
- Эксплуатация, установка, обслуживание и ремонт выполнялись неуполномоченным и неквалифицированным персоналом.

GENERAL INFORMATION

This user guide is prepared by our firm to provide information about safety transportation of gear unit/gear unit with motors, storage, installion / mounting, connection, operating, maintenance and repair processes. All the purchase and technical datas are positioned at product catalogues. Beside engineering applications, the informations which placed in this instruction, should be well read and applicated. The documents must be protected and to get ready for controlling by authorized person. The information about electircal motor could be found by guidance which preparied by motor - producing firm.
Motive The products are designed to use in commercial plants and are operated convenientto the current standards and directions. Technical datas and allowed usage conditions are placed in product's power tab and usage guidance. Should be conformed to all the values.
This usage guidance is prepared by our firm according to 2006/42/EC The European Union Machinery Safety Instructions and is not be in placed 2014/34/EU " The direction about tools used in possible explosive environment and protective systems".

Safety InformatUon

In gear units / gear units with motors and motors, there could be pieces subjected to voltage, movable pieces and hot areas. During all the works to be done; transportation, storage, placing, mountage, connection, operating, maintenance - repair processes could be implemented by qualified employees and responsible managers.

All the processes to be mplemented durXng the work ng perQod

- Related usage and mantenance nstructons,
- Warnng and Safety Tags n gear unt/gear unt wth motor,
- Instructons and Requrements related to the system,
- Local and Internatonal requrements for safety and accdental protecton.

Our F rm s not respons ble where the l sted tems are mplemented below:

- Violati on of work health and safety rules in gear unit /gear unit with motors,
- Improper usage (The usage which stated out of bounds in guidance and all the usages except tag/catalogue values especially usage in high moment and different cycle) and mismounting and misusage of gear unit / gear unit with motor in plant,
- Extremely dirty and maintenance free of gear unit / gear unit with motor,
- Unlubricated usage,
- Usage of product other than out of tag/catalogue values,
- Wrong motor selection,
- Take out of the necessary protective plugs,
- Disuse of original pieces in gear unit/gear unit with motor,
- The using, mounting, maintaining and taking place of the uneducated, unauthorized and unqualified persons.

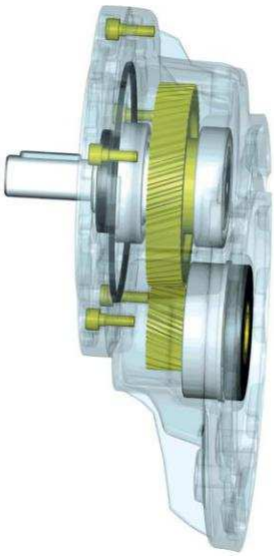

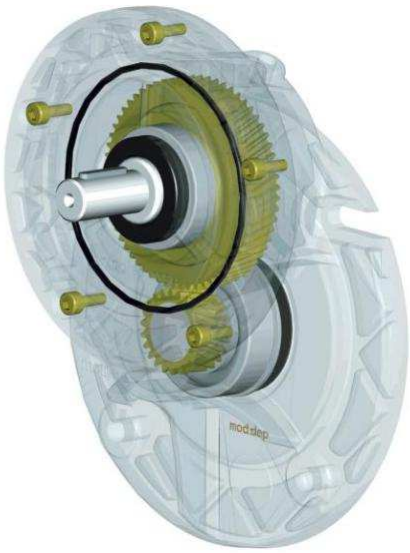

КОНСТРУКТИВНЫЕ ОСОБЕННОСТИ

Предварительная установка каких-либо деталей на валу двигателя не требуется.

Цилиндрическую приставку нельзя использовать отдельно, а только в паре с другим редуктором, например BOX.

Не требуется периодического обслуживания

DESIGN FEATURES

It is not requested any part pre-mounting on the motor shaft.

The pre-stage unit cannot be used by itself, but only coupled with BOX.

No periodical maintenance is requested

Комплектующие детали

Components list

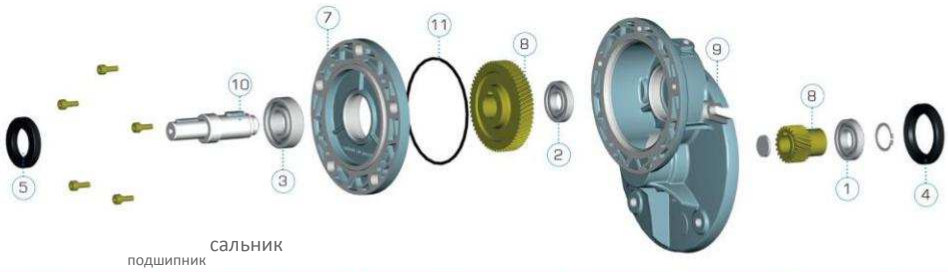

	part nr		STADIO-63		STADIO-71		STADIO-80		STADIO-90	
	bearing	oil seal	BEA	OS	BEA	OS	BEA	OS	BEA	OS
input	1	4	16004	19x42x6	6005	24x47x6	6206	30x62x7	6007	35x62x7
output	2 3	5	16003 6002	17x30x7	16004 6003	20x35x7	6006 6006	30x47x7	6006 6006	30x47x7

N°	CODE
1	BEA....
2	BEA....
3	BEA....
4	OS....
5	OS....
6	STAHOU
7	STAB14
8	STAPIN
9	STAGEA
10	STASHA
11	STAS11

ВЫБОР РЕДУКТОРА

Коэффициент обслуживания f_{sr} - это числовое значение, описывающее рабочий режим редуктора. Эксплуатационный коэффициент f_s - это предлагаемый коэффициент редуктора при номинальном входном крутящем моменте Nм и частоте вращения двигателя. f_s должно быть ≥ запрошенного f_{sr}.
f_{sr} учитывает такие параметры, как:

- часы ежедневной работы **час/день**
- тип нагрузки и момент инерции масс.
- количество пусков в час
- наличие тормоза на двигателе,
- запас прочности с точки зрения безопасности (например, подъем грузов)

Если номинальный крутящий момент редуктора M_{n2} выше, чем запрошенный M_{r2}, номинальный коэффициент использования может быть рассчитан в соответствии с формулой

$$f_s \text{ offerto} = \frac{f_s \text{ di tabella} \cdot M_{n2} \text{ di tabella}}{M_{r2}}$$

Это такое реальное значение f_s, которое должно быть ≥ f_{sr}. Для таких расчетов рекомендуем использовать конфигуратор Motive http://www.motive.it/configuratore.php

GEARBOX SIZE SELECTION

The Service factor f_{sr} is a numeric value describing the gearbox service duty. The service factor f_s is the one offered by the gearbox at the rated input torque Nm and speed rpm of the motor. f_s must be ≥ of the requested one f_{sr}.
f_{sr} takes into consideration parameters like:

- the daily working hours **h/d**
- the load classification, and then the moment of inertia of the driven masses.
- The number of starts per hour
- The presence of brake motors
- The significance of the application in terms of safety, for example lifting of parts

Whenever the rated torque of a gearbox M_{n2} is higher than the requested one M_{r2}, the rated service factor can be increased according to the formula:

$$f_s \text{ real} = \frac{f_s \text{ on the table} \cdot M_{n2} \text{ on the table}}{M_{r2}}$$

It is such real value of f_s that must be ≥ f_{sr}.
For such calculations we recommend the use of Motive configurator http://www.motive.it/en/configuratore.php

Если редуктор запускается в обоих направлениях вращения, при неизменном эксплуатационном коэффициенте необходимо уменьшить номинальный крутящий момент Нм на 25%.

Keeping the same service factor, if a gearbox is subject to starting in both directions of rotation, you must decrease the rated torque Nm of 25%

УСТАНОВКА

Соединительные винты между STADIO и BOX поставляются с каждым BOX

Винты для крепления STADIO к двигателю поставляются с каждым STADIO. В их состав входят 4 винта, шайбы и гайки. Разменость представлена ниже

FASTENERS

The connecting fasteners of STADIO to BOX worm gearbox are supplied with each BOX.

The connecting fasteners of STADIO to the motor are supplied with each STADIO. They include 4 screws, grower washers and nuts. Measures are listed below

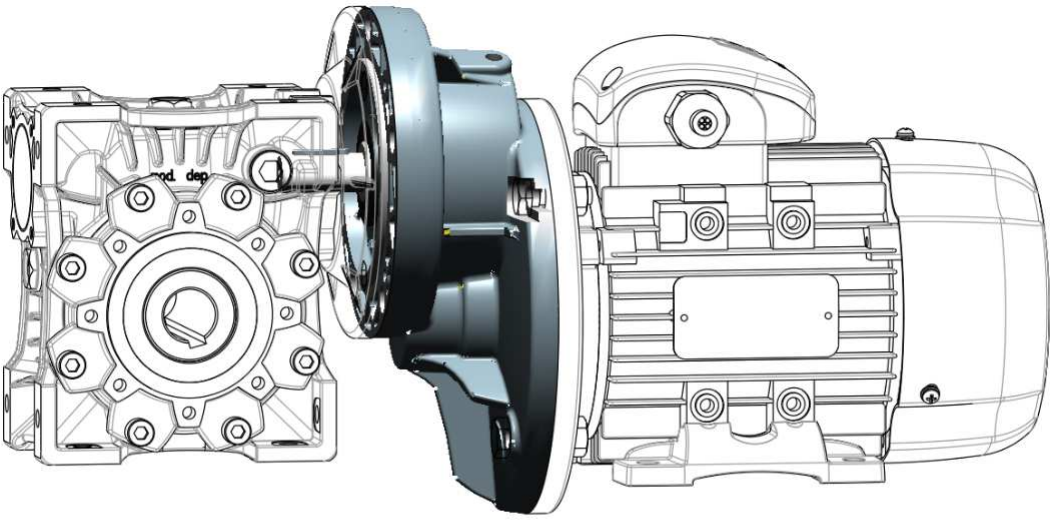

		nr	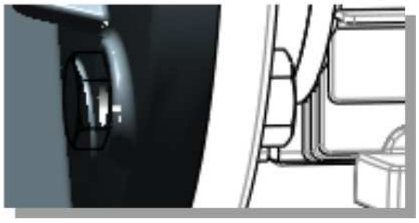	nr
STADIO-63	M8X25	2	M8X35	2
STADIO-71	M8X25	2	M8X35	2
STADIO-80	M10X35	2	M10X45	2
STADIO-90	M10X35	2	M10X45	2

ПЕРИОДИЧЕСКИЙ КОНТРОЛЬ

Каждые 3000 часов работы или один раз в 6 месяцев:

проверить масло и его уровень;
очистить внешние поверхности и вентиляционные каналы;
очистите воздушный канал сапуна;
очистите воздушный канал вентиляционной пробки;
визуально проверьте, есть ли утечки из уплотнителей;
если есть моментный рычаг, проверьте эластичную втулку и при необходимости замените.

Каждые 20000 часов работы или один раз в 5 лет:

при исполнении ATEX, замените синтетическое масло (при использовании минерального масла всегда следуйте стандартным инструкциям);
замените смазку открытых подшипников, не затронутых маслом (например, конических подшипников с нилосом).

ROUTINE CHECKS

Every 3.000 working hours, and at least every 6 months:

check oil level;
clean external surfaces and the ventilation air passages; clean the breather plug air passage;
check visually the absence of leakage from seals visually;

for gear units with a torque arm, check the rubber buffer and change it, if necessary.

Every 20.000 working hours, and at least every 5 years:

if ATEX version, change synthetic oil with with mineral oil, always follow standard instructions);
replace anti-friction bearing grease of open bearings not touched by oil (for instance, taper roller bearings with nilos).

СМАЗКА / LUBRIFICATION

		STADIO-63	STADIO-71	STADIO-80	STADIO-90
		синтетическое масло – synthetic oil			
	T°C ISO VG…	-25°C ÷ +50°C ISO VG320			
Типмасла - oil	FUCHS	RENOLIN PG 320			
	SHELL	OMALA S4 320			
	MOBIL	GLYGOYLE 320			
	CASTROL	ALPHASYN PG320			
.масло/oil litres	B3-B8 B6-B7 V5-V6	0,04	0,08	0,18	0,20

обслуживание	поставляется Motive уже со смазкой
	пожизненная смазка

Maintenance	*pre-lubricated by Motive*
	none, lifetime lubrication

ОСЕВОЙ ЛЮФТ ВАЛОВ / GEARS BACKLASH

ГАБАРИТ STADIO - STADIO SIZE	МАКСИМАЛЬНЫЙ ОСЕВОЙ ЛЮФТ MAXIMUM ANGULAR BACKLASH
STADIO 63	1°
STADIO 71	0° 48’29”
STADIO 80	0° 40’
STADIO 90	0° 35’

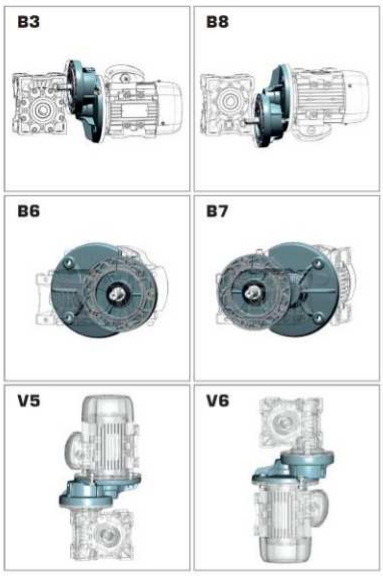

Like all connectable motive motors and gearboxes, STADIO is supplied by Motive with synthetic oil suitable for the whole lifetime. No maintenance requested.

МОНТАЖНЫЕ ПОЛОЖЕНИЯ

Как и все подключаемые двигатели и редукторы, STADIO можно установить в любом положении, не указывая что-либо в заказе.

Все STADIO поставляются с уже залитым синтетическим маслом ISOVG320 -25°C ÷ +50°C.

MOUNTING POSITIONS

Like all connectable motive motors and gearboxes, STADIO can be mounted in any position without specifying anything in the order.

All STADIO are supplied by motive already filled by a suitable quantity of synthetic oil ISOVG320 -25°C ÷ +50°C

На сайте www.motive.it, по серийному номеру, указанному на заводской табличке, можно посмотреть окончательный отчет об испытаниях каждого мотора

On www.motive.it, using the serial number on the nameplate of the gearbox, it is possible to download the Final Test Report of each unit.

Компания Motive рассмотрит претензии клиента в рамках своих гарантийных обязательств (см. Каталог Motive) при соблюдении всех требований, касающихся хранения, подготовки, ввода в эксплуатацию и использования. Любые жалобы необходимо сообщать вместе с серийным номером на табличке и всеми соответствующими деталями и доказательствами.

Motive takes into consideration customer's reclamation claims in the frame of the term of guarantee obligations (see Motive catalogue), only if all prescribed conditions for storage, preparation, putting into operation and use are observed. Eventual complaints shall be accompanied by the information of the product serial number and any relevant information and evidence.

Контактная информация

АДРЕС ПРОИЗВОДИТЕЛЯ И СЕРВИСНОЙ СЛУЖБЫ (ЗАВОД)

Motive s.r.l.
Via Le Ghiselle, 20
25014 Castenedolo (BS) - Italy
Tel.: +39.030.2677087 - Fax: +39.030.2677125
web site: www.motive.it
e-mail: motive@motive.it

ИЗДЕЛИЕ

Тип :

Модель :

Серийный номер :

Срок гарантии :

Дата продажи :
(Дата вводв в эксплуатацию) :

Номер и дата накладной :

ОФИЦИАЛЬНЫЙ ПРЕДСТАВИТЕЛЬ (РЕГИОНАЛЬНЫЙ ДИЛЕР)

Наименование :

Адрес :

Телефон :

Факс :

E-mail :

Дата **подпись** **печать**